ANGELO PO - PENTOLA GAS RISCALDAMENTO DIRETTO 150 L.
1A1PD2G - 28-10-2014 » 14-05-2015

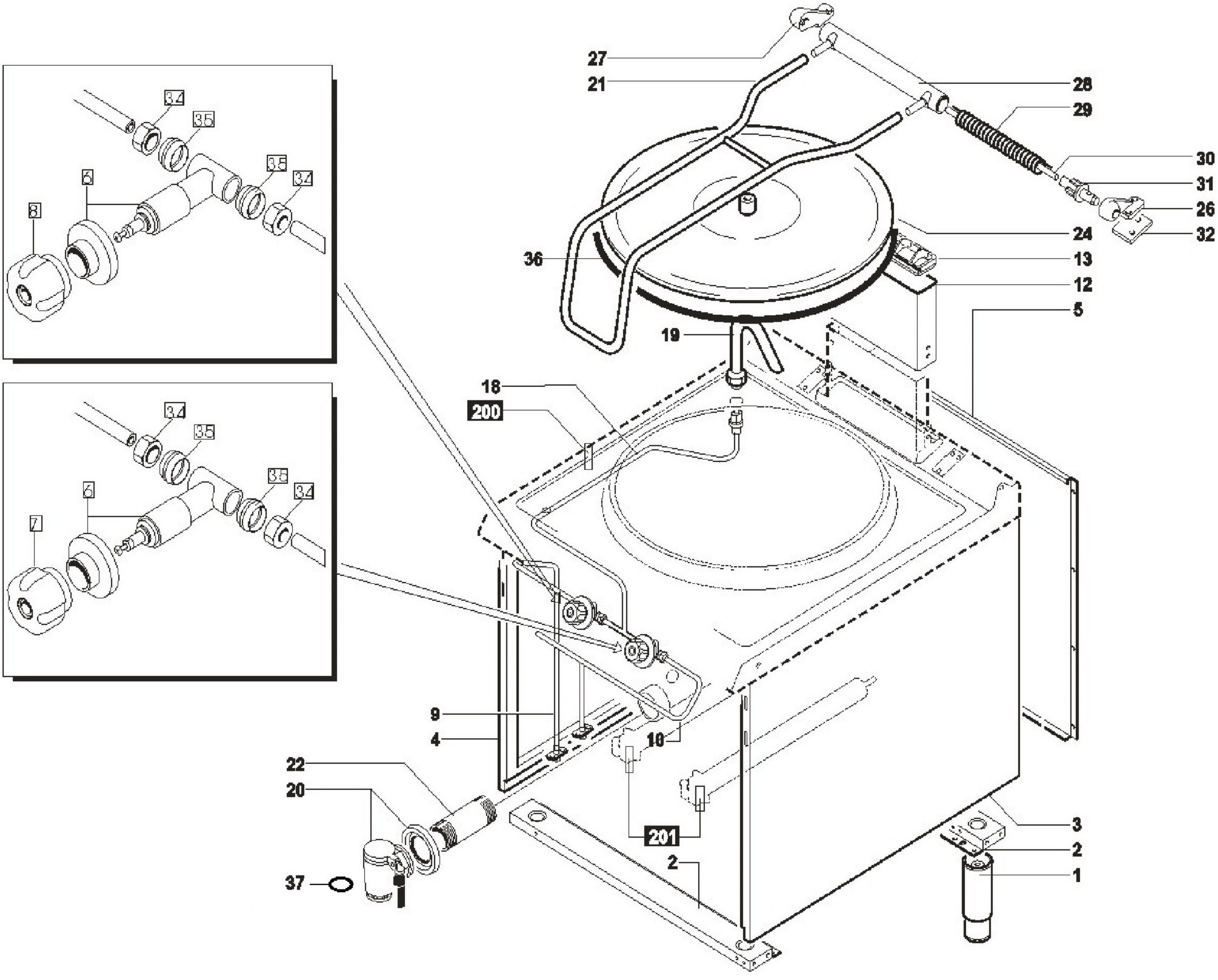

ANGELO PO - PENTOLA GAS RISCALDAMENTO DIRETTO 150 L.
1A1PD2G - M000110 - M.PIANO/CAM.COMB. PD2 - 28-10-2014 » 14-05-2015

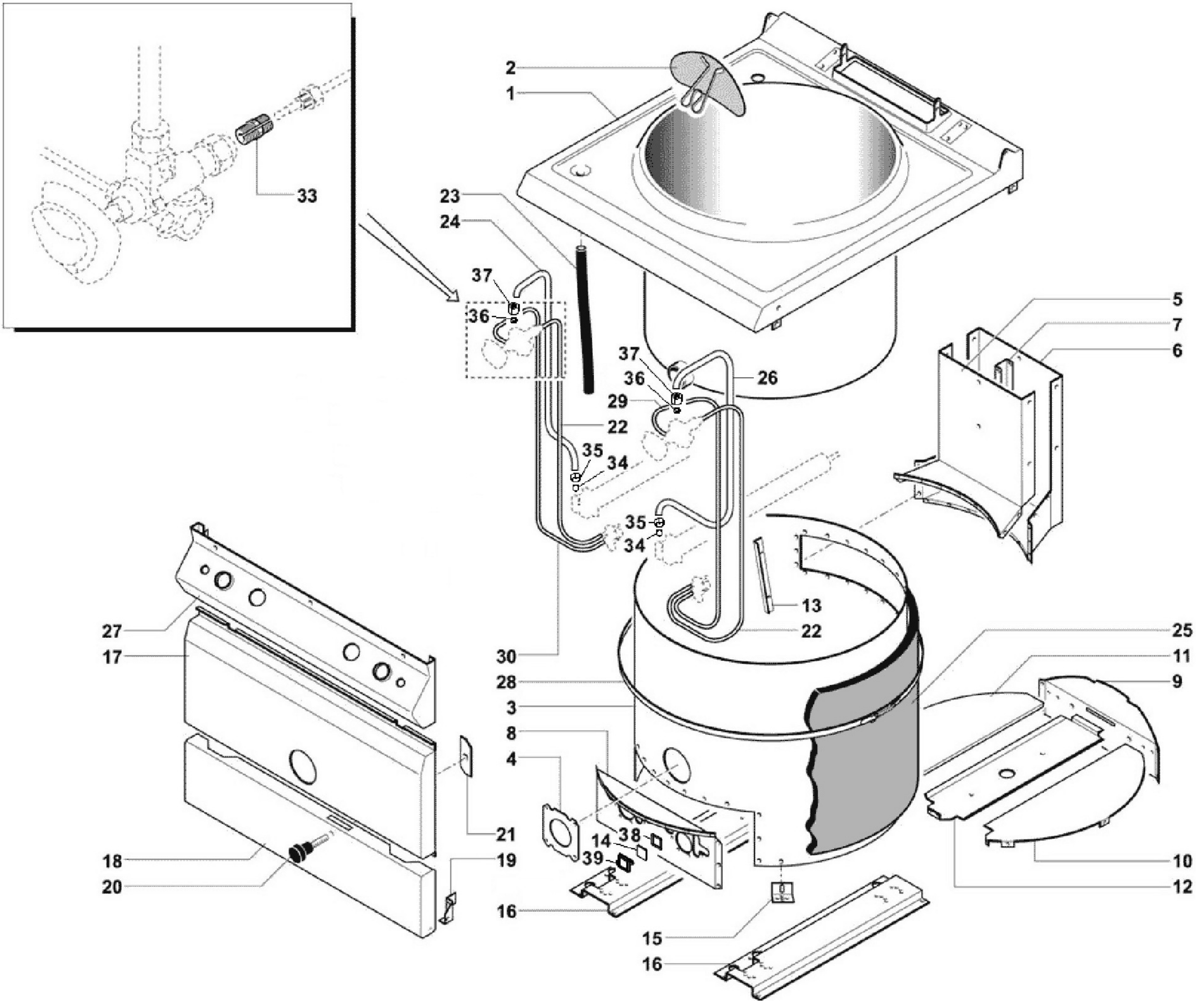

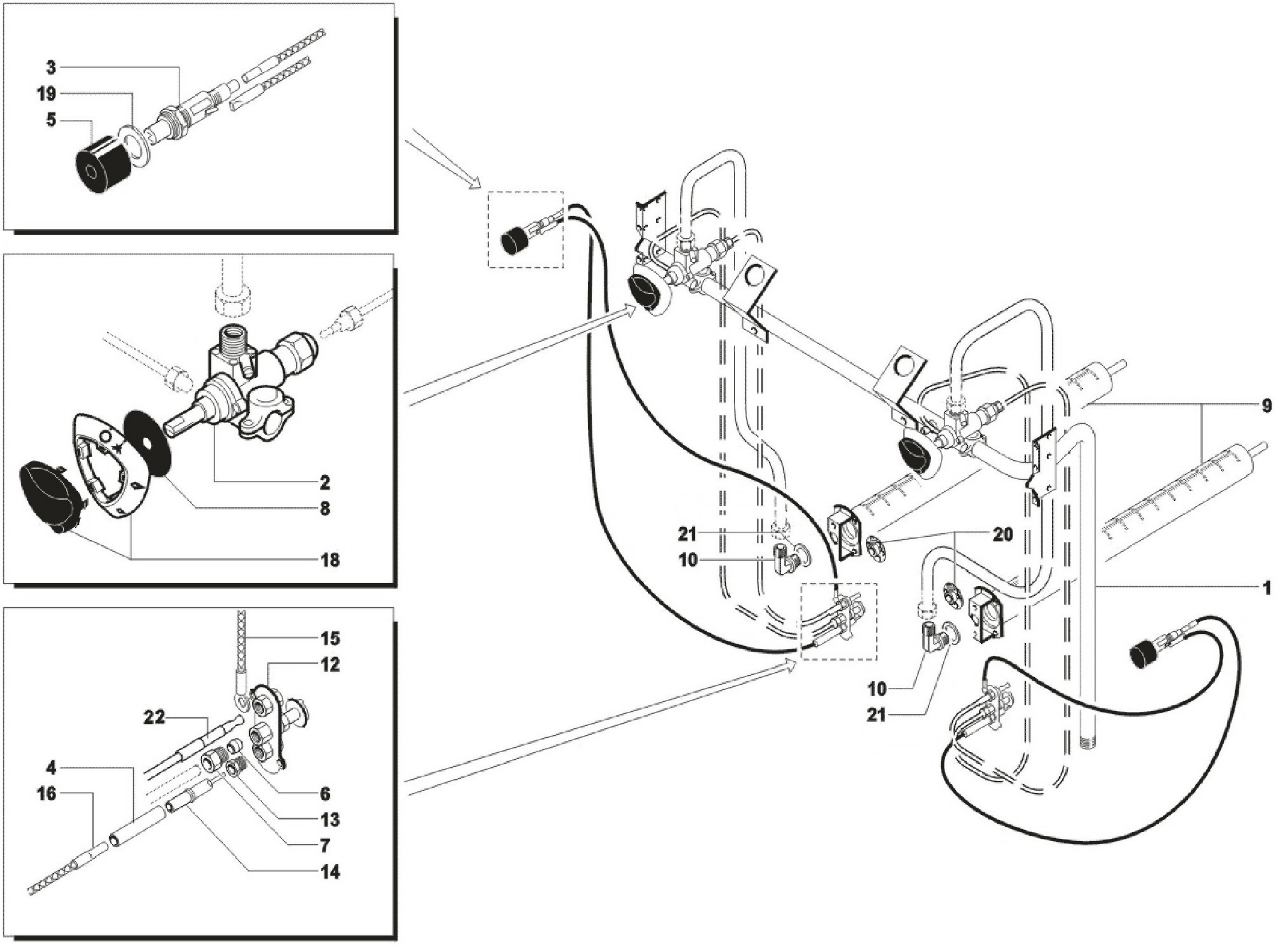

IDM - 396.002.005